# RE1041 B BN D *16W*

**PRODUCTO ACTIVO**

CONSTRULITA
EL SENTIDO DE LA LUZ

*Luminario Downled de empotrar en plafón, Cuerpo en inyección de aluminio, acabado con pintura electrostática de alta reflectancia en color blanco, refractor de acrílico de alta transmitancia, esmerilado y sellado totalmente, con tecnología Led de 16W de consumo total 127V, acabado Blanco Neutro Producto homologado ante IMSS para aplicación en interior de hospitales.*

## DOWNLED

## ACCESORIO

| | |
|---|---|
| Material cuerpo | Aluminio Inyectado |
| Material reflector | Aluminio alta reflexión |
| Material difusor | Acrílico Frosted |
| Instalación de producto | Empotrar |
| IP | 50 |
| Color | Blanco |
| Garantía | 5 años |
| Consumo total | 16W |
| Flujo de salida | 1,360lm |

NOM TECNOLOGÍA LED AHORRO SUSTENTABLE EFICIENCIA AMBIENTE HECHO EN MÉXICO

DIMENSIONES DEL LUMINARIO:

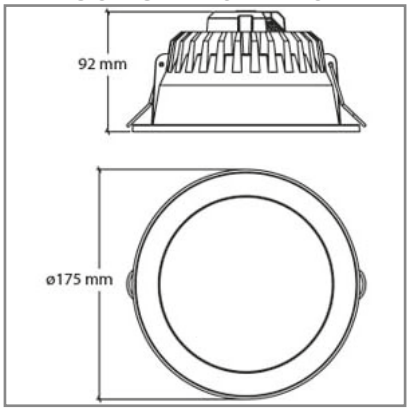


## FUENTE LUMINOSA

| | |
|---|---|
| Tecnología | LED |
| Flujo luminoso | 1,564 lm |
| Vida promedio | 50 000 h |
| Tipo de vida | L70 |
| IRC | 80 Ra |
| Temperatura de color | 4 000 K |
| Ángulo de apertura | 120 ° |

CURVA FOTOMÉTRICA:

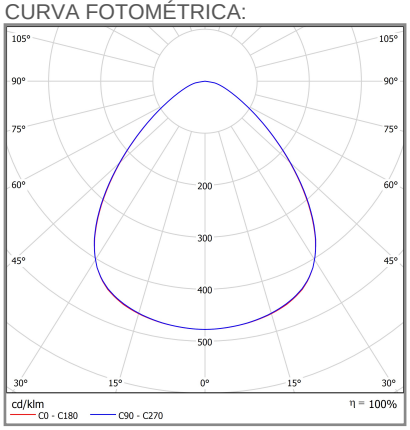


## SISTEMA ELÉCTRICO Y CONTROL

| | |
|---|---|
| Frecuencia de operación | 60 Hz |
| Factor de potencia | > 0,96 |
| Corriente de entrada | 147 A |
| Temperatura de operación | -20 °C a 40 °C °C |
| Distorsiones armonícas (THD) | < 25 % |

La información técnica de los productos está sujeta a cambios sin previo aviso.

www.construlitalighting.com