OU6066 N BN A *180W*

PRODUCTO OBSOLETO

CONSTRULITA
EL SENTIDO DE LA LUZ

ParkLight para uso exterior en estacionamientos,alumbrado público etc. Conexión directa a red de CFE; consume 180 W.

PARKLIGHT

ACCESORIO

Material cuerpo	Aluminio Extruido
Material reflector	Ópticas PMMA
Material difusor	Acrílico PMMA
Instalación de producto	Punta de Poste
IP	65
Color	Gris
Garantía	5 años
Direccionamiento vertical	5º
Consumo total	180W
Flujo de salida	21,600lm
Ik	10

NOM TECNOLOGÍA LED AHORRO SUSTENTABLE EFICIENCIA AMBIENTE HECHO EN MÉXICO

DIMENSIONES DEL LUMINARIO:

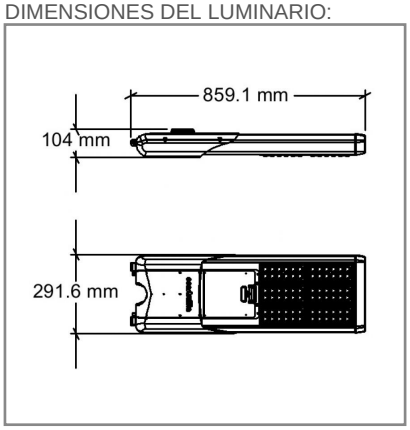

FUENTE LUMINOSA

Tecnología	LED
Flujo luminoso	24,840 lm
Vida promedio	25 000 h
Tipo de vida	L70
IRC	70 Ra
Temperatura de color	4 000 K
Ángulo de apertura	Tipo 3 °

CURVA FOTOMÉTRICA:

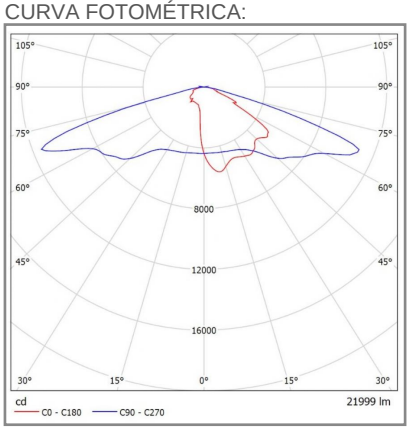

SISTEMA ELÉCTRICO Y CONTROL

Frecuencia de operación	60 Hz
Factor de potencia	> 0,9
Corriente de entrada	1,440 - 0,666 A
Temperatura de operación	-20 °C a 40 °C °C
Distorsiones armonícas (THD)	< 20 %
Control de atenuación	Si
Método de control	0 - 10 VDC
Atenuación mínima	10 %
Protección de voltaje	10 kVac
Corriente de salida máxima	0,798 A

La información técnica de los productos está sujeta a cambios sin previo aviso.

www.construlitalighting.com