ML1421 0 SB F AO *100W*

PRODUCTO OBSOLET

CONSTRULITA
EL SENTIDO DE LA LUZ

Luminario de aluminio extruido. Grado de protección IP65, TCC 5000K, potencia de linea de 100W, óptica de 90°. Ensamble modular.

PROYECTORES MODULED

ACCESORIO

Material cuerpo	ALUMINIO EXTRUIDO
Material difusor	PMMA
Instalación de producto	Sobreponer
IP	65
Color	Satinado
Garantía	5 años
Direccionamiento vertical	90º
Consumo total	100W
Flujo de salida	10250lm

NOM TECNOLOGÍA LED AHORRO SUSTENTABLE EFICIENCIA AMBIENTE HECHO EN MÉXICO

DIMENSIONES DEL LUMINARIO:

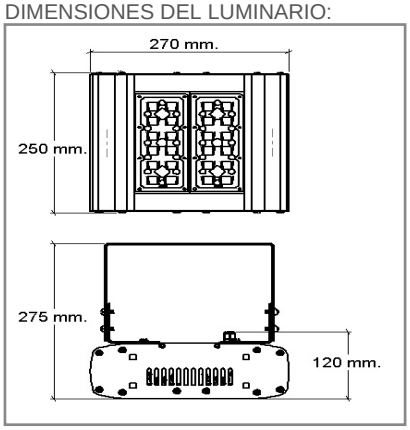

FUENTE LUMINOSA

Tecnología	LED
Vida promedio	50 000 h
Tipo de vida	L70
IRC	70 Ra
Temperatura de color	5 000 K
Ángulo de apertura	90 °

CURVA FOTOMÉTRICA:

SISTEMA ELÉCTRICO Y CONTROL

Equipo	Driver electrónico multivoltaje
Frecuencia de operación	60 Hz
Factor de potencia	> 0.9
Corriente de entrada	1.25 A
Distorsiones armonícas (THD)	< 20 %
Protección de voltaje	10 kVac
Voltaje de entrada	127-277 Vca

La información técnica de los productos está sujeta a cambios sin previo aviso.

www.construlitalighting.com