CO5071 B BC A *10W*

PRODUCTO EN AGOTAMIENTO

CONSTRULITA
EL SENTIDO DE LA LUZ

Luminario dirigible en aluminio inyectado. Para riel de tres fases.

ECUS PRO



ACCESORIO

Material cuerpo	Aluminio Inyectado
Instalación de producto	Sobreponer en Riel
IP	40
Color	Blanco
Garantía	5 años
Lámparas por equipo	1pzas
Direccionamiento vertical	90º
Consumo total	10W
Flujo de salida	960lm
Ik	4

NOM TECNOLOGÍA LED AHORRO SUSTENTABLE EFICIENCIA AMBIENTE

DIMENSIONES DEL LUMINARIO:

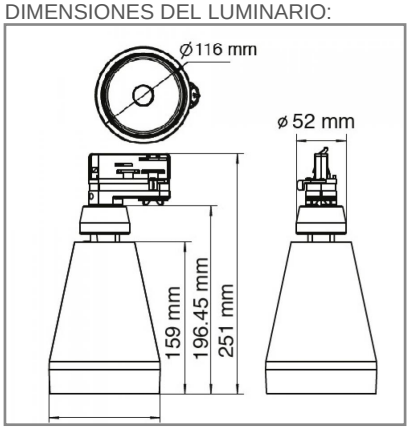

FUENTE LUMINOSA

Tecnología	LED
Base	E27
Flujo luminoso	1 104 lm
Vida promedio	25 000 h
Tipo de vida	L70
IRC	80 Ra
Temperatura de color	3 000 K
Ángulo de apertura	24 °

CURVA FOTOMÉTRICA:

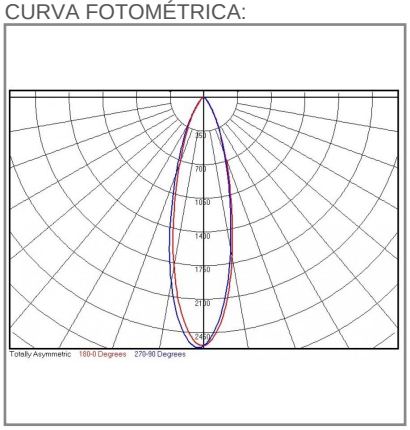

SISTEMA ELÉCTRICO Y CONTROL

Equipo	NA
Frecuencia de operación	60 Hz
Factor de potencia	> 0,90
Corriente de entrada	0.14-0.092 A
Temperatura de operación	-10 a 40 °C
Distorsiones armonícas (THD)	< 20 %
Método de control	0-10V
Atenuación mínima	10 %
Voltaje de entrada	127-277 Vca

La información técnica de los productos está sujeta a cambios sin previo aviso.

www.construlitalighting.com