CO5062 B BC A *45W*

PRODUCTO ACTIVO

CONSTRULITA
EL SENTIDO DE LA LUZ

CUBIC de Sobreponer en riel,con LED es un luminario dirigible en aluminio inyectado. Reflector facetado. Para riel de tres fases.

CUBIC PRO



ACCESORIO

Material cuerpo	Aluminio Inyectado
Material reflector	Facetado
Material difusor	Aluminio Especular
Instalación de producto	Sobreponer en Riel
IP	20
Color	Blanco
Garantía	5 años
Direccionamiento vertical	90º
Rotación	355º
Consumo total	45W
Flujo de salida	3,200lm

NOM TECNOLOGÍA LED AHORRO SUSTENTABLE EFICIENCIA AMBIENTE HECHO EN MÉXICO

DIMENSIONES DEL LUMINARIO:

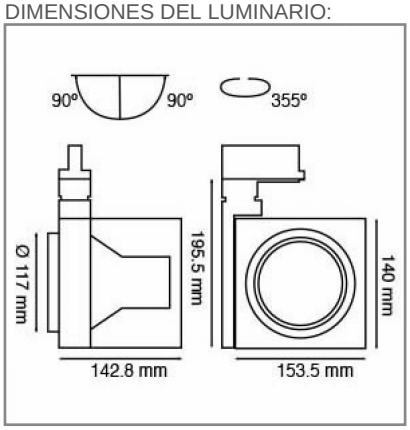

FUENTE LUMINOSA

Tecnología	LED
Flujo luminoso	3,680 lm
Vida promedio	25 000 h
Tipo de vida	L70
IRC	90 Ra
Temperatura de color	3 000 K
Ángulo de apertura	24 °

CURVA FOTOMÉTRICA:

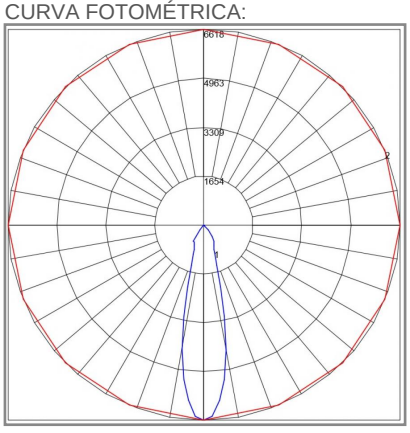

SISTEMA ELÉCTRICO Y CONTROL

Frecuencia de operación	60 Hz
Factor de potencia	> 0,9
Corriente de entrada	0,212 - 0,097 A
Temperatura de operación	-20 °C a 40 °C °C
Distorsiones armonícas (THD)	< 15 %

La información técnica de los productos está sujeta a cambios sin previo aviso.

www.construlitalighting.com