CO5039 N BC B *10W*

PRODUCTO ACTIVO

CONSTRULITA
EL SENTIDO DE LA LUZ

Cylinder Pro en tecnología LED de Sobreponer en riel es un luminario dirigible en aluminio inyectado. Reflector de aluminio. Para riel de tres fases..

CYLINDER PRO

ACCESORIO

Material cuerpo	Aluminio Inyectado
Material reflector	Aluminio
Instalación de producto	Sobreponer en Riel
IP	20
Color	Negro
Garantía	5 años
Direccionamiento vertical	90º
Rotación	355º
Consumo total	10W
Flujo de salida	830lm

NOM TECNOLOGÍA LED AHORRO SUSTENTABLE EFICIENCIA AMBIENTE

DIMENSIONES DEL LUMINARIO:

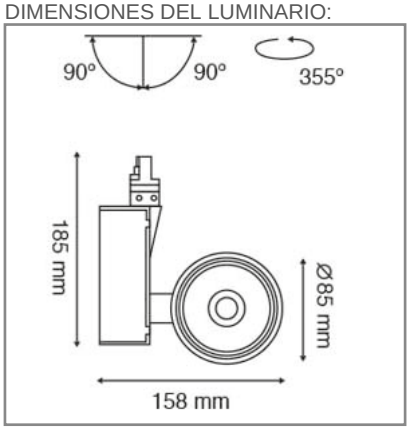

FUENTE LUMINOSA

Tecnología	LED
Flujo luminoso	955 lm
Vida promedio	50 000 h
Tipo de vida	L70
IRC	92 Ra
Temperatura de color	3 000 K
Ángulo de apertura	24 °

CURVA FOTOMÉTRICA:

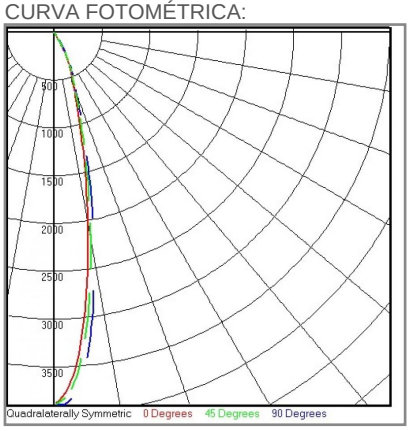

SISTEMA ELÉCTRICO Y CONTROL

Frecuencia de operación	50/60 Hz
Corriente de entrada	0,082 - 0,050 A
Temperatura de operación	-20 °C a 40 °C °C
Voltaje de entrada	127-220 Vca Vca

La información técnica de los productos está sujeta a cambios sin previo aviso.

www.construlitalighting.com