CO1232 B BC A 37W

PRODUCTO ACTIVO

CONSTRULITA
EL SENTIDO DE LA LUZ

Cylinder PRO de Empotrar, es un luminario "pull down" dirigible en aluminio inyectado. Reflector facetado y difusor de vidrio transparente. Compatible con el cajillo AC1068N, agregando el accesorio AC1072N

CYLINDER PRO



ACCESORIO

Material cuerpo	Aluminio Inyectado
Material reflector	Aluminio Especular
Material difusor	Vidrio
Instalación de producto	Empotrar
IP	40
Color	Blanco
Garantía	5 años
Direccionamiento vertical	90º
Rotación	355º
Consumo total	37W
Flujo de salida	2400lm
Ik	4

NOM TECNOLOGÍA LED AHORRO SUSTENTABLE EFICIENCIA AMBIENTE HECHO EN MÉXICO

DIMENSIONES DEL LUMINARIO:

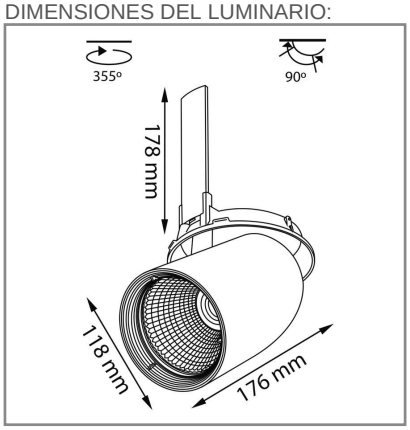

FUENTE LUMINOSA

Tecnología	LED
Flujo luminoso	2 760 lm
Vida promedio	50 000 h
Tipo de vida	L70
IRC	90 Ra
Temperatura de color	3 000 K
Ángulo de apertura	45 °

CURVA FOTOMÉTRICA:

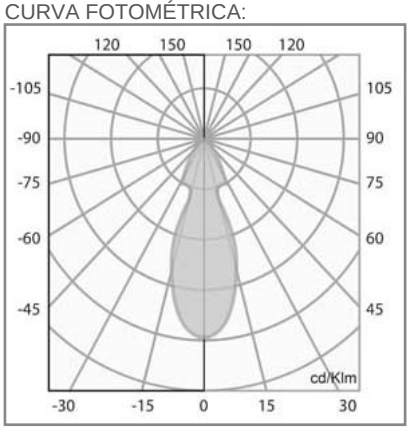

SISTEMA ELÉCTRICO Y CONTROL

Equipo	Driver electrónico
Frecuencia de operación	60 Hz
Factor de potencia	> 0,95
Corriente de entrada	0.302-0.14 A
Temperatura de operación	-10 a 40 °C
Distorsiones armonícas (THD)	< 20 %
Control de atenuación	Si
Método de control	0-10V
Atenuación mínima	10 %
Voltaje de entrada	127-277 Vca

La información técnica de los productos está sujeta a cambios sin previo aviso.

www.construlitalighting.com