AC5430 N

PRODUCTO ACTIVO

CONSTRULITA
EL SENTIDO DE LA LUZ

Conector Felxible para Riel de 3 fases, para armar sistemas de riel a 180° (horizontal) o 90° (perpendicular) y cualquier ángulo dentro de dicho rango.

CYLINDER



ACCESORIO

Material cuerpo	Plastico
Instalación de producto	Sobreponer en Riel
Color	Negro
Garantía	2 años
Peso	0.13kg

DIMENSIONES DEL LUMINARIO:

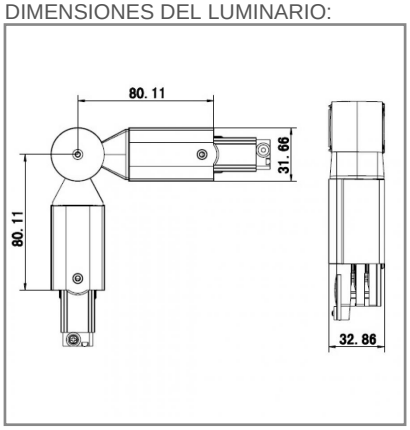

FUENTE LUMINOSA

Tipo de vida	L70

CURVA FOTOMÉTRICA:

SISTEMA ELÉCTRICO Y CONTROL

La información técnica de los productos está sujeta a cambios sin previo aviso.
www.construlitalighting.com