AC5051 B

PRODUCTO ACTIVO

CONSTRULITA
EL SENTIDO DE LA LUZ

Cortador de aluminio con dos lentes ajustables obtener un control preciso logrando enmarcar la luz y destacar objetos.tales como logotipos, cuadros, productos.

CUBIC PRO

ACCESORIO

Material cuerpo	Aluminio
Instalación de producto	Sobreponer en Riel
IP	20
Color	Blanco
Garantía	5 años
Ik	6

DIMENSIONES DEL LUMINARIO:

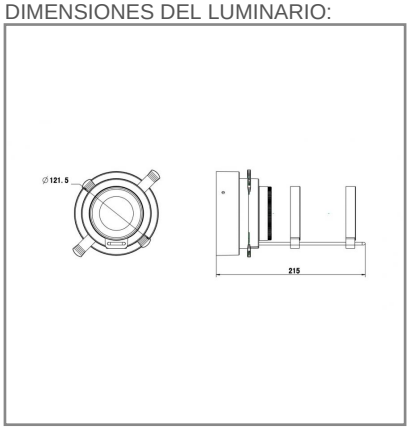

FUENTE LUMINOSA

Tipo de vida	L70

CURVA FOTOMÉTRICA:

SISTEMA ELÉCTRICO Y CONTROL

Equipo	NA
Temperatura de operación	-10 a 40 °C

La información técnica de los productos está sujeta a cambios sin previo aviso.

www.construlitalighting.com