AC5050 N

PRODUCTO ACTIVO

CONSTRULITA
EL SENTIDO DE LA LUZ

Cortadores ajustables en forma de aletas, obteniendo un diseño único para el control profesional de la luz.

CUBIC PRO

ACCESORIO

Material cuerpo	Aluminio
Instalación de producto	Sobreponer en Riel
IP	20
Color	Negro
Garantía	5 años
Ik	6

DIMENSIONES DEL LUMINARIO:

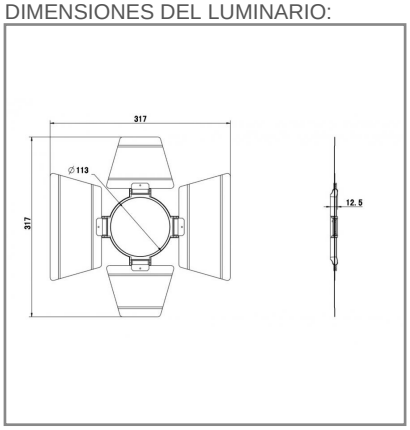

FUENTE LUMINOSA

Tipo de vida	L70

CURVA FOTOMÉTRICA:

SISTEMA ELÉCTRICO Y CONTROL

Equipo	NA
Temperatura de operación	-10 a 40 °C

La información técnica de los productos está sujeta a cambios sin previo aviso.

www.construlitalighting.com